deco magazine

101 03-2022 ITALIANO

Una nuova aggiunta alla gamma Swiss DT: Swiss DT 26/6 HP 9

Tornos fa un salto di qualità all'AMB di Stoccarda e all'IMTS di Chicago 26

In terra brasiliana 30

Challamel Hervé: Velocità, affidabilità e precisione 46

UTILIS multidec® swiss type tools

multidec®-CUT

INSERTI G-LINE

L'AUMENTO DELLE PRESTAZIONI NELLA LAVORAZIONE!

multidec®-CUT G-LINE è il nome della nuova linea di prodotti che aumenterà enormemente la vostra produttività.

SCANSIONAMI!
PER SAPERE DI PIÙ
SULLA NUOVA G-LINE.

NEW

ESTENSIONE DELLA GAMMA PRODOTTI multidec®-CUT G-LINE

- **Novità tipo 03**
- **Estensione del tipo 04 alla misura da 1600**

CATALOGO multidec®

NEW 2022/23

future since 1915

UTILIS® Tooling for High Technology

- **Utilis AG, Precision Tools**
  Kreuzlingerstrasse 22, CH-8555 Müllheim, Switzerland
  Phone +41 52 762 62 62, Fax +41 52 762 62 00
  info@utilis.com, www.utilis.com

«Tornos è sempre un partner affidabile e preciso che ci accompagna quotidianamente e sa consigliarci per poter produrre certi particolari indispensabili nel campo dell'implantologia dentale e delle protesi»

Antonella Ciarmoli, Microprecisione Srl

38

IMPRESSUM

Circolazione
17'000 copie

Disponibile in
Francese / Tedesco / Inglese / Italiano / Spagnolo / Polacco / Portoghese per il Brasile / Cinese

Editore
TORNOS SA
Rue Industrielle 111
CH-2740 Moutier
www.tornos.com
Tel +41 (0)32 494 44 44

Redattore tecnico e consigliere di edizione
Brice Renggli
renggli.b@tornos.com

Responsabile d'edizione
Céline Smith
smith.c@tornos.com

Grafica e impaginazione
Claude Mayerat
CH-2830 Courrendlin
Tel +41 (0)79 689 28 45

Stampa
AVD GOLDACH AG
CH-9403 Goldach
Tel +41 (0)71 844 94 44

Contatto
decomag@tornos.com
www.decomag.ch

SOMMARIO

4 *Editoriale – Lavorare in squadra, sfruttando al massimo le competenze di ciascuno*

9 *Una nuova aggiunta alla gamma Swiss DT: Swiss DT 26/6 HP*

17 *Nuove opzioni per SwissNano 7 e SwissNano 10*

20 *Boccola a 4 posizioni: Una nuova opzione per una flessibilità ancora maggiore*

26 *Tornos fa un salto di qualità all'AMB di Stoccarda e all'IMTS di Chicago*

30 *In terra brasiliana*

38 *Grandi successi nell'implantologia dentale grazie agli sforzi congiunti di Microprecisione e Tornos*

46 *Challamel Hervé: Velocità, affidabilità e precisione*

Jens Thing, Chief Sales Officer (CSO), Arnaud Macabies, Direttore Generale Tornos Spagna e Isaac Acrich, ex Direttore Generale Tornos Spagna.

Lavorare in squadra, sfruttando al massimo le competenze di ciascuno

Arnaud Macabies Direttore Generale Tornos Spagna

In qualità di responsabile di Tornos Spagna da 3 mesi, ho avuto modo di valutare la situazione del mercato e il nostro posizionamento rispetto ai nostri concorrenti.

In qualsiasi azienda, il primo passo per valutare la situazione è analizzare la soddisfazione del cliente, il servizio post-vendita e garantire l'affidabilità di quest'ultimo, così da instaurare un vero e proprio rapporto di fiducia a lungo termine con i nostri clienti. Il nostro team in Spagna vanta una solida esperienza nelle macchine utensili, che completeremo con ulteriori corsi di formazione, soprattutto sui nuovi prodotti. È su questo che abbiamo lavorato sin dal mio arrivo, perché per me il personale di un'azienda costituisce la sua linfa vitale. Lavorando insieme in team, possiamo raggiungere gli obiettivi che ci siamo prefissati. Si tratta di obiettivi ambiziosi, ma che corrispondono allo stato d'animo che ho voluto instaurare sin dal mio arrivo, in totale trasparenza e per il bene di tutti. In una seconda fase, il team sarà rafforzato con l'assunzione di nuovo personale e lo sviluppo dell'offerta di servizi ai nostri clienti.

Insieme al mio team, mi sento particolarmente motivato per le sfide che mi attendono. È ormai scontato essere al servizio dei nostri clienti, rispondendo alle loro esigenze in ogni momento. Tuttavia, occorrerà anche fare la differenza conquistando nuovi mercati, convincendo nuovi clienti a scegliere Tornos. Come per la mia carriera, si tratta di una sorta di ritorno alle origini: la Spagna. Infatti, anche se la mia lingua madre è il francese, scrivo e parlo correntemente lo spagnolo, il catalano e l'inglese. Ho ereditato lo spagnolo e il catalano dai miei nonni materni, che fuggirono dalla Spagna durante la guerra civile spagnola nel 1939 per stabilirsi in Francia, nella Catalogna settentrionale, ma non hanno mai smesso di essere spagnoli nel cuore e nella mente. Ho i passaporti francese, spagnolo e svizzero e sono felice che Barcellona sia diventata la mia nuova casa.

Ho conseguito un master in ingegneria meccanica (progettazione e gestione di progetti) presso l'École Nationale Supérieure d'Ingénieurs Sud-Alsace (ENSISA) a Mulhouse, Francia, e un master in ingegneria meccanica presso l'Universitat Politècnica de Catalunya a Barcellona, Spagna. Per la cronaca, ho visitato il BIEMH a Bilbao nel 2008 e ho incontrato Isaac Acrich, il mio predecessore. Essendo un appassionato di macchine, sono andato allo stand di Tornos perché conoscevo già alcune macchine, tra cui la DECO che avevamo a scuola a Mulhouse.
Avevo chiesto casualmente se Tornos stesse assumendo, ma in un periodo di recessione sembrava che un'opportunità del genere non si sarebbe presentata immediatamente. Decidendo di tentare di nuovo la sorte, nel 2010 sono entrato a far parte di Tornos come responsabile tecnico di progetto e ingegnere applicativo per i prodotti multimandrino.

In seguito, oltre all'assistenza tecnica e commerciale sui progetti dei clienti, sono stato coinvolto in progetti multimandrino in vari mercati, tra cui gli Stati Uniti e l'Asia. A metà del 2013, sono diventato responsabile

Tutto il personale in Spagna partecipa ai workshop «Changes and improvements», che di solito si concludono con un buon pasto preparato insieme.

«Ascoltare le esigenze dei nostri clienti e rispondere in modo efficace e rapido, promuovendo al contempo il dialogo e l'apertura mentale nel nostro team.»

dei prodotti multimandrino in Cina come Technical Sales Manager. Nell'autunno del 2014, mi sono trasferito a Shanghai e da lì ho gestito anche le attività di vendita in Corea del Sud; Nel luglio 2015, nella sede di Moutier, mi è stato affidato il ruolo di Sales Director per l'Europa dell'Est, la Turchia, la Scandinavia, il Benelux e la Comunità degli Stati Indipendenti (CSI), incarico che ho ricoperto fino all'ottobre 2020.

In questo settore, c'era tutto da fare. Avevo un solo venditore in Polonia e uno in Ungheria, oltre a un assistente alle vendite e a un responsabile di reparto. Ho rimesso a punto ogni giorno il mio lavoro e mi sono divertito a formare un vero e proprio team per il vasto territorio affidatomi. Lavorando insieme, siamo riusciti a passare da un fatturato estremamente ridotto ad un vero e proprio

posizionamento in questo mercato nel giro di pochi anni - un progresso che parla da sé. Spero di poter fare lo stesso qui, nel nostro mercato, che copre tutta la Spagna, ma anche il Portogallo e Andorra. Un ampio mercato che merita l'attenzione di Tornos e la fornitura delle giuste attrezzature, affinché il settore possa prosperare.
Sono convinto che possiamo realizzare anche qui quello che sono stato in grado di conseguire in una regione così grande come quella che mi è stata affidata nel 2015. Ascoltare le esigenze dei nostri clienti e rispondere in modo efficace e rapido, promuovendo al contempo il dialogo e l'apertura mentale nel nostro team.

Tornos Spagna vanta prodotti e soluzioni in grado di conquistare quote di mercato, anche se dobbiamo ancora progredire per essere sempre più all'avanguardia della tecnologia moderna e padroneggiare perfettamente la materia. Grazie ai workshop «Changes and improvements» (Cambiamenti e miglioramento) organizzati regolarmente, fissiamo obiettivi che raggiungiamo insieme, per progredire in quanto team, lasciando al contempo spazio sufficiente per far germogliare e nascere nuove idee e nuovi progetti ambiziosi. Si tratta di prospettive decisamente ottimistiche per Tornos Spagna, ma anche per l'intero gruppo, che si sta unendo per raggiungere i migliori risultati possibili.

Nell'immediato futuro, Tornos parteciperà a due importanti fiere, l'Ausstellung für Metallbearbeitung (AMB), dal 13 al 17 settembre a Stoccarda, Germania, e l'International Manufacturing Technology Show (IMTS), dal 12 al 17 settembre a Chicago, USA. Questi saloni rappresentano un'opportunità per Tornos di presentare le proprie macchine in un contesto favorevole agli scambi e alle trattative. Dopo due anni di pandemia, abbiamo tutti bisogno di ritrovare il piacere di incontrare i clienti di persona e di scambiare idee a tu per tu, senza schermi come intermediari. E nel frattempo, Tornos rimane a vostra completa disposizione, indipendentemente dalle vostre richieste o esigenze specifiche, in Spagna, Portogallo e in tutto il mondo, vivendo al ritmo del nostro «Turning Together»!

Gran parte del team di Tornos Spagna e Jens Thing, CSO, hanno partecipato alla BIEMH 2022 a Bilbao, che è stata un grande successo.

Pinces et embouts
Zangen und Endstücke
Collets and end pieces

for

LNS, TRAUB, FMB, IEMCA, CUCCHI
TORNOS, BECHLER, PETERMANN

ANDRÉ FREI ET FILS SA

Rue des Gorges 26
Tél. +41 32 497 71 30
www.frei-andre.ch

CH-2738 Court
Fax +41 32 497 71 35

Una nuova aggiunta alla gamma Swiss DT:

Swiss DT 26/6 HP

Un anno fa, Tornos lanciava all'EMO di Milano la gamma di macchine Swiss DT. Sin dalla loro presentazione sul mercato, le macchine sono state molto apprezzate da produttori di un ampio spettro di settori. Presto, la gamma delle macchine Swiss DT verrà completata con l'arrivo di una nuova configurazione sulla macchina più popolare, vale a dire la Swiss DT 26 HP e consentirà di coprire la maggior parte delle esigenze dei pezzi torniti. La presentazione della nuova macchina avverrà nello stand Tornos all'AMB di Stoccarda che si terrà dal 13 al 17 settembre 2022.

TORNOS

Tornos SA
Industrielle 111
CH-2740 Moutier
Svizzera
Tel. +41 32 494 44 44
tornos.com

La gamma Swiss DT è del tutto unica nel suo genere ed è disponibile in 4 diametri:

- *13 mm*
- *25.4 mm*
- *32 mm*
- *38 mm*

In questa gamma di macchine, il costo al pezzo svolge un ruolo cruciale, pertanto la gamma è disponibile in due serie:

- ***HP:** queste macchine dalle prestazioni elevate sono caratterizzate da mandrini e contro-mandrini di potenza simile e da una bussola con motore integrato.*
- ***S:** queste macchine hanno un contro-mandrino di potenza inferiore. Tuttavia, queste versioni beneficiano di tutti gli altri vantaggi della gamma Swiss DT.*

Ciò che rende queste macchine uniche è la loro modularità ineguagliata. Le macchine della gamma Swiss DT beneficiano di una modularità del tutto unica: il pettine principale può essere adattato alle esigenze del pezzo. In particolare, la gamma Swiss DT può incorporare un numero impressionante di dispositivi rotanti, come ad esempio:

- *Unità di turbinatura*
- *Poligonatore*
- *Molatore per generazione*
- *Troncatrice*
- *Fresa*
- *Mandrino ad alta frequenza*

Il pettine della macchina è modulare e permette un'installazione ottimale degli utensili.
Le macchine sono dotate di un'ampia area di lavoro, per migliorare la visibilità e l'accessibilità dell'operatore.

Due cinematiche: 5 o 6 assi per Swiss DT 26 HP

Le macchine Swiss DT hanno una comprovata cinematica a cinque assi lineari. Tenuto conto del diametro e della potenza delle macchine, gli ingegneri di Tornos hanno dato la priorità alla corretta evacuazione dei trucioli collocando il pettine sopra la bussola o il mandrino.

Programmazione comune grazie a TISIS

Ogni macchina Tornos può essere programmata tramite il software di programmazione TISIS; ciò vale naturalmente per le macchine Swiss DT che possono anche essere dotate del Connectivity pack per il monitoraggio a distanza dello stato delle macchine. TISIS dispone di un database che raggruppa tutti i supporti utensili, dalla semplice piastrina portabulini al turbinatore, passando per il poligonatore o gli apparecchi di fresatura. Ognuno di questi apparecchi ha le proprie sollecitazioni, integrate in TISIS. Pertanto, dopo la selezione di un apparecchio, vengono attivate solo le posizioni in cui è possibile collocarlo sulla macchina. TISIS gestisce inoltre le incompatibilità tra i diversi apparecchi; l'operatore viene guidato intuitivamente all'uso della macchina: ogni supporto è associato ad un'immagine, a vantaggio dell'identificazione. Inoltre, le geometrie predefinite vengono visualizzate automaticamente alla selezione di un utensile. L'editor ISO sincronizza automaticamente il codice tra i canali e utilizza una colorazione sintattica che permette di distinguere molto facilmente i codici dei valori.

Andate su store.tornos.com per scaricare la vostra versione di prova gratuita di TI.

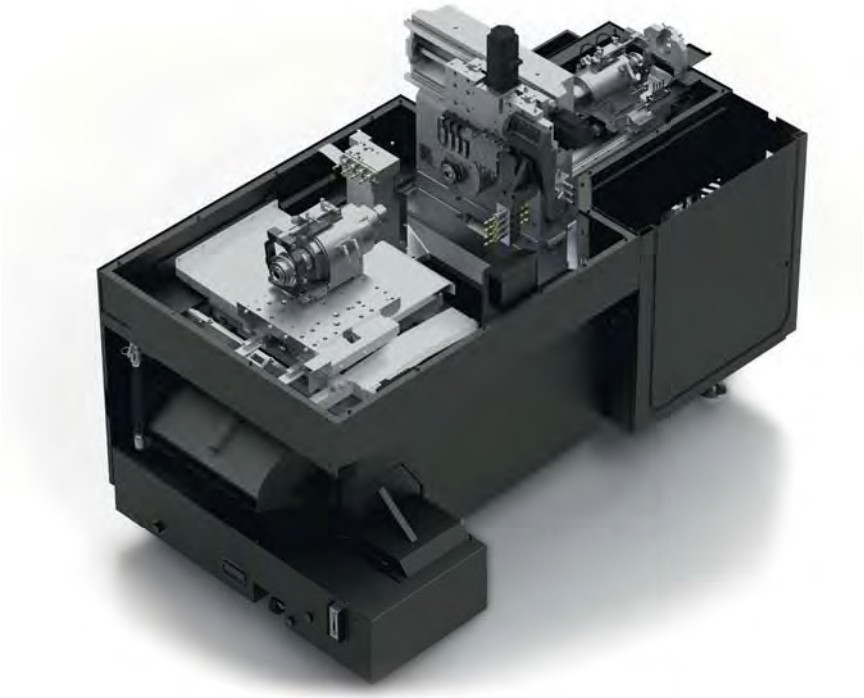

La cinematica a 5 assi consente di realizzare dei pezzi complessi e la programmazione tramite TISIS è semplice.

Ciononostante, è possibile andare oltre e beneficiare di regolazioni digitali su 3 assi in contro-operazione, pertanto la Swiss DT 26 HP dispone di un asse Y in operazione. Questo asse è installato direttamente sul carrello del contro-mandrino, aumentando la capacità della macchina.
Il blocco di contro-operazione, che può ospitare fino a 5 utensili sulla cinetica a 5 assi, è stato aumentato a 8 utensili sulla Swiss DT 26/6, di cui 4 possono essere rotanti. Inoltre, per sfruttare al massimo la flessibilità offerta dall'asse Y, la macchina è stata dotata di un portautensili per la foratura profonda, in modo che 4 utensili possano essere posizionati accanto al contro-mandrino.
È possibile azionare 2 utensili su questo blocco come opzione.

Rigidità estrema

La piattaforma comune di queste macchine è stata ottimizzata da elementi finiti; inoltre, le macchine sono dotate solo di materiali di 1a qualità. Questa piattaforma estesa migliora la rigidità e lo smorzamento delle vibrazioni conferendo alla gamma Swiss DT precisione, finitura superficiale e stabilità degli utensili nel ciclo di vita superiori rispetto alle macchine concorrenti. Offre anche ai clienti la possibilità di eseguire tagli più pesanti a alimentazioni e velocità maggiori. L'obiettivo è quello di offrire una piattaforma ad alte prestazioni per questa nuova gamma di macchine.

Mandrini ad alte prestazioni

Come sempre in Tornos, un'attenzione particolare è stata rivolta ai mandrini che sono in definitiva il cuore della macchina. Così sui modelli da 26 mm e

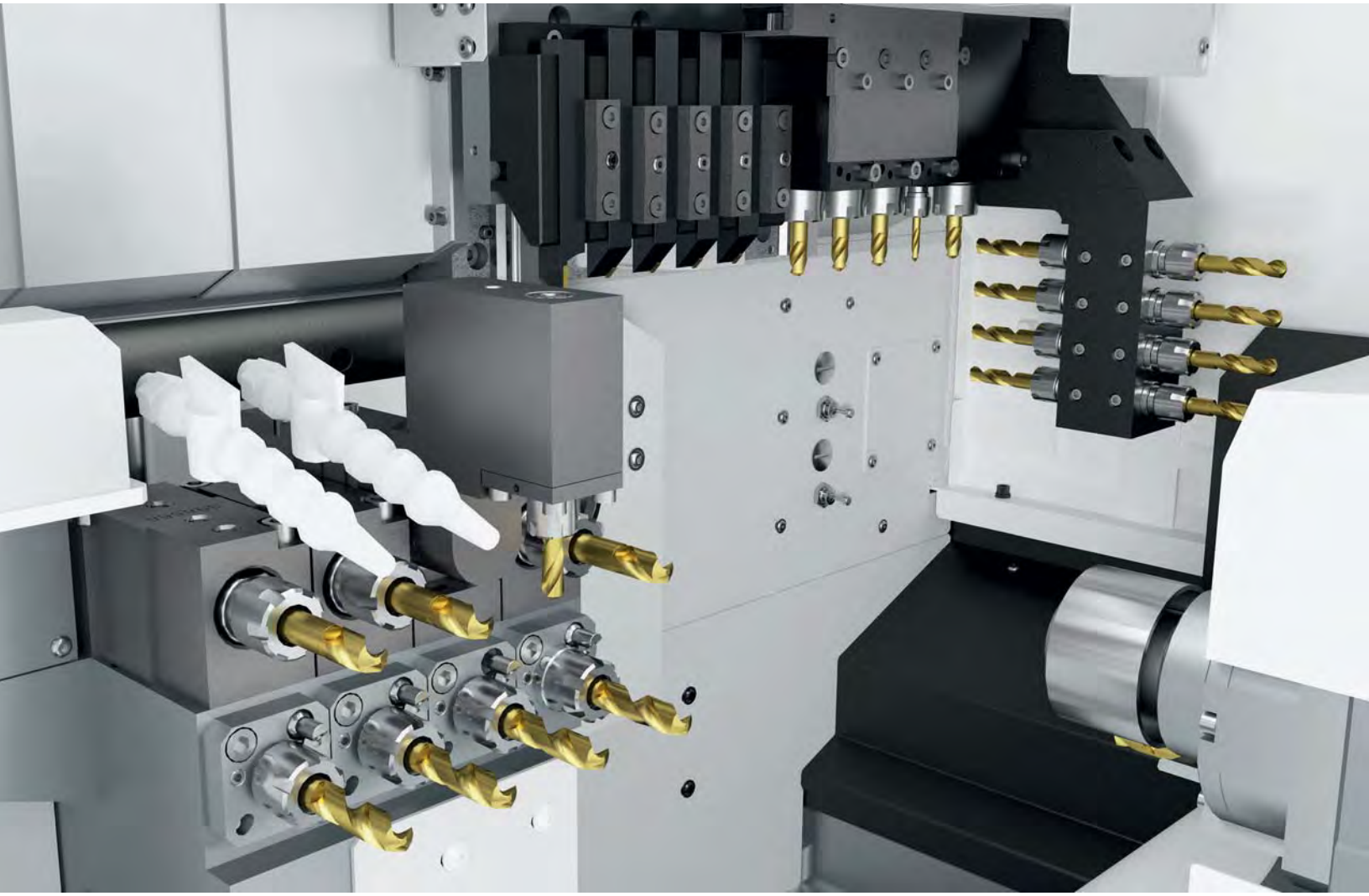

32 mm, sono disponibili i mandrini SA 26 e SA 32, che equipaggiano le macchine Swiss DT 26, Swiss GT 26 e Swiss GT 32. Questi mandrini sono dotati di un potente motore da 10,5 kW che fornisce livelli di coppia impressionanti su tutta la gamma di velocità, da 0 a 10.000 giri/min sul modello da 26 mm e da 0 a 8.000 giri/min sui modelli da 32 mm e 38 mm. La Swiss 13 DT è dotata di un mandrino ultra dinamico da 5,0 kW: è in grado di raggiungere la sua velocità massima di 15.000 giri/min in pochi decimi di secondo. I mandrini molto potenti fanno della Swiss DT l'unica macchina di livello base in grado di raggiungere una tale efficienza! E, se non l'abbiamo ancora detto, i clienti hanno la possibilità di lavorare con o senza bussola di guida.

Un asse B unico!

Le macchine possono essere dotate di un asse B plug and play che può essere montato su richiesta in base alle esigenze del pezzo. Una volta installata, questa unità può essere usata per lavorare forme sinistre sia in operazioni principali che in contro-operazioni. È dotata di 3 mandrini rotanti ESX 11 sia in operazione principale che in contro-operazione, è possibile installare un 4° mandrino rotante ESX 8 come opzione. È anche possibile installare un mandrino ad alta frequenza sull'asse B per operazioni di micro-lavorazione o sbavatura.

Questa attenzione alla flessibilità riguarda ogni aspetto della gamma Swiss DT. Ad esempio, la macchina offre un elevato livello di autonomia con diverse opzioni come convogliatore di trucioli, estrattore dei fumi d'olio, periferiche di ricevimento dei pezzi e, naturalmente, la nostra unità di alimentazione barre Robobar SBF.

tornos.com

www.goeltenbodt.com

Göltenbodt®
Innovation and Precision.

Preimpostazione del portautensili

GWS

PRODUCTIVITY DRIVEN
SOLUTIONEERING

RIDOTTI COSTI DI ATTREZZAGGIO. MASSIMA EFFICIENZA. SOLUZIONI APPLICATIVE SPECIFICHE.

Il sistema cambiautensili GWS per macchine TORNOS «swiss-type»!

Con guida a colonna per cambi utensile più rapidi

- Posizionamento esatto e massima precisione di ripetibilità
- Preimpostabile all'esterno della macchina
- Rapidamente intercambiabile
- Utensili con stelo standard utilizzabili indipendentemente dai fabbricante da utensile di taglio
- Con integrata alimentazione mirata del refrigerante fino a 100 bar
- Braccio di foratura modulare GWS per lavorazioni su mandrino principale e contromandrino
- Impiego semplice e sicuro (riduzione al minimo del rischio di lesioni)

AMB Internationale Ausstellung für Metallbearbeitung 13.-17.09.2022 Messe Stuttgart
Padiglione 1 I Stand B66

IMTS 2022
West building I Stand W-432061

DUNNER

SWISS TOOLING PRODUCER

De nouvelles matières à décolleter ?
Nous avons toujours de nouvelles solutions à vous proposer.

Neue Werkstoffe, die auf Ihrer Langdrehmaschine bearbeitet werden sollen?
Wir haben immer neue Lösungen für Sie.

Depuis toujours, une seule motivation : votre réussite.

www.dunner.ch

MAS
TOOLS & ENGINEERING

THiNK
OUTSiDE
THE BOX

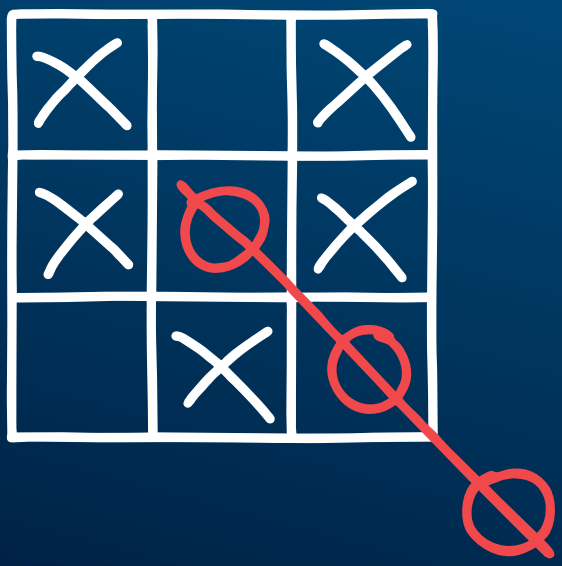

AMB
HALLE 1
STAND E11

mas-tools.de
LEONBERG

serge meister sa
PRECISION CARBIDE TOOLS

www.meister-sa.ch

Nuove opzioni

per SwissNano 7 e SwissNano 10

La SwissNano 7 si è affermata come riferimento nel campo della tornitura. La sua cinematica a 6 assi consente agli utenti di beneficiare di regolazioni digitali in tutte le dimensioni. e di soddisfarli grazie alla "semplicità d'uso" garantita dal contro-mandrino su 3 assi lineari. Per aumentare la capacità di lavorazione di SwissNano 7 e 10, gli ingegneri di Tornos hanno elaborato due nuove opzioni per le contro-operazioni della macchina e la stazione di lavorazione ubicata sotto il contro-mandrino.

TORNOS

Tornos SA
Industrielle 111
CH-2740 Moutier
Svizzera
Tel. +41 32 494 44 44
tornos.com

8 utensili in contro-operazione, di cui 4 motorizzati

La cinematica della macchina e il relativo contro-mandrino indipendente su 3 assi lineari consentono una regolazione di precisione delle azioni di quest'ultimo. Finora, le contro-operazioni erano limitate a 4 posizioni su SwissNano, ora invece è possibile raddoppiare tale dotazione. In opzione, la macchina può incorporare fino a 8 utensili, di cui 4 posizioni possono essere motorizzate. La posizione di contro-operazione resta modulabile e può sempre essere adattata alle esigenze del pezzo, con, ad esempio, l'installazione di un dispositivo di taglio per generazione.

TORNOS
Y1
X1
S11
S41
C4
Y4
Z4
X4
Z1
C1
S31

Nuova motorizzazione sotto il contro-mandrino

Oggi è possibile installare fino a 3 utensili sotto il contro-mandrino; tali posizioni sono fisse, tuttavia sarà presto disponibile una nuova opzione che consentirà di motorizzarle, estendendo così le possibilità di lavorazione alla bussola di guida del vostro SwissNano 7 e del vostro SwissNano 10.

Opzioni per tutte le macchine SwissNano 7 e SwissNano 10

Queste opzioni possono essere installate sia su nuove macchine SwissNano sia su macchine esistenti.

Desiderate maggiori informazioni? Non esitate a contattare il rappresentante Tornos più vicino a voi.

tornos.com

Per SwissNano 7 e SwissNano 10 sono ora disponibili due nuove opzioni per le operazioni di contrasto.

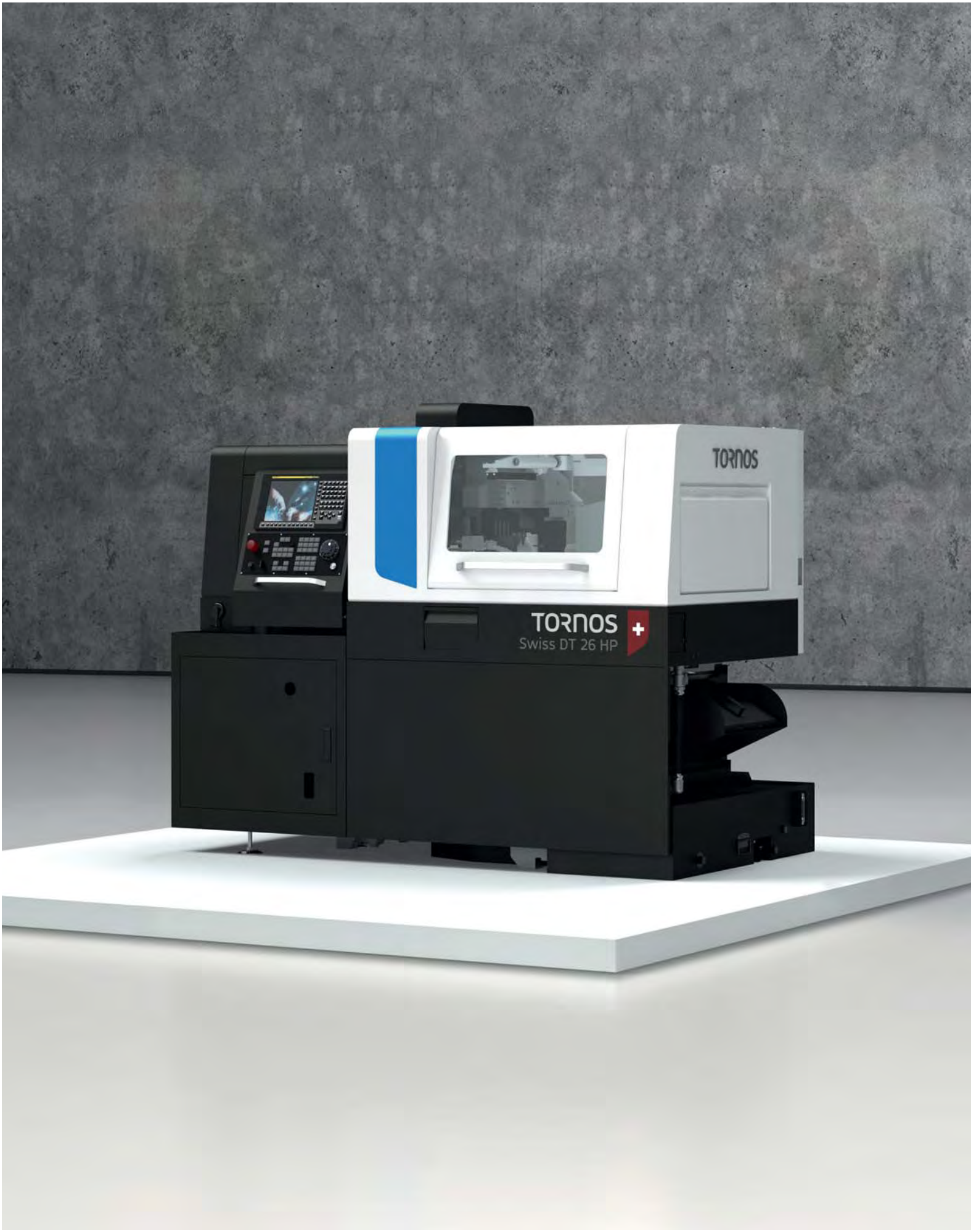
TORNOS
TORNOS
Swiss DT 26 HP

BOCCOLA A 4 POSIZIONI:

Una nuova opzione per una

flessibilità ancora maggiore

Le boccole a 4 posizioni sono boccole adattate alle tolleranze delle barre. Questo dispositivo poco conosciuto si adatta alla tolleranza precisa (da h9 a h11) della barra, nel punto in cui il pezzo verrà lavorato. A volte è più facile trovare materiale di qualità h11 che barre h7 o h8 per la tornitura. Risparmiando tempo e denaro, il cliente non può che uscirne vincitore.

TORNOS

Tornos SA
Industrielle 111
CH-2740 Moutier
Svizzera
Tel. +41 32 494 44 44
tornos.com

La boccola a 4 posizioni consente la guida, il serraggio e l'apertura automatica, in base alle esigenze dell'utente. È particolarmente interessante in caso di impennata del prezzo del materiale. In effetti, il risparmio è sostanziale soprattutto per quanto riguarda i materiali onerosi. Oggi, la boccola a 4 posizioni offre un'ulteriore flessibilità. L'unità rotante a 4 posizioni prevede le classiche posizioni di serraggio e di apertura e due posizioni di guida con diverse regolazioni. A seconda delle operazioni da svolgere, la guida deve essere maggiore o minore; è possibile gestire le forze in base alle operazioni. Gestito da funzioni M, questo dispositivo offre nuove prospettive per la tornitura. Non solo offre la possibilità di lavorare con materiali meno precisi, ma si adatta anche con accuratezza alle operazioni da eseguire.

In vista delle sfide che il mercato sta affrontando, questa soluzione può essere consegnata rapidamente, la boccola a 4 posizioni è facilmente adattabile e può essere installata agevolmente sulla macchina.

Questo dispositivo è rotante e dispone di un collegamento pneumatico che consente di variare la pressione dell'aria sul pistone di chiusura. Nella macchina è presente una serie di elettrovalvole e il tutto è controllato da codici M.

Le funzioni M possono essere impostate per la guida, il serraggio o l'apertura della boccola. La posizione «regolata» può essere adattata da un riduttore di pressione. La pinza viene sostituita dalla parte anteriore. Questa boccola è molto facile da usare ed estremamente flessibile. Un altro vantaggio della boccola a 4 posizioni consiste nel fatto che consente una lavorazione senza gioco, dove la finitura superficiale e la precisione sono massime.

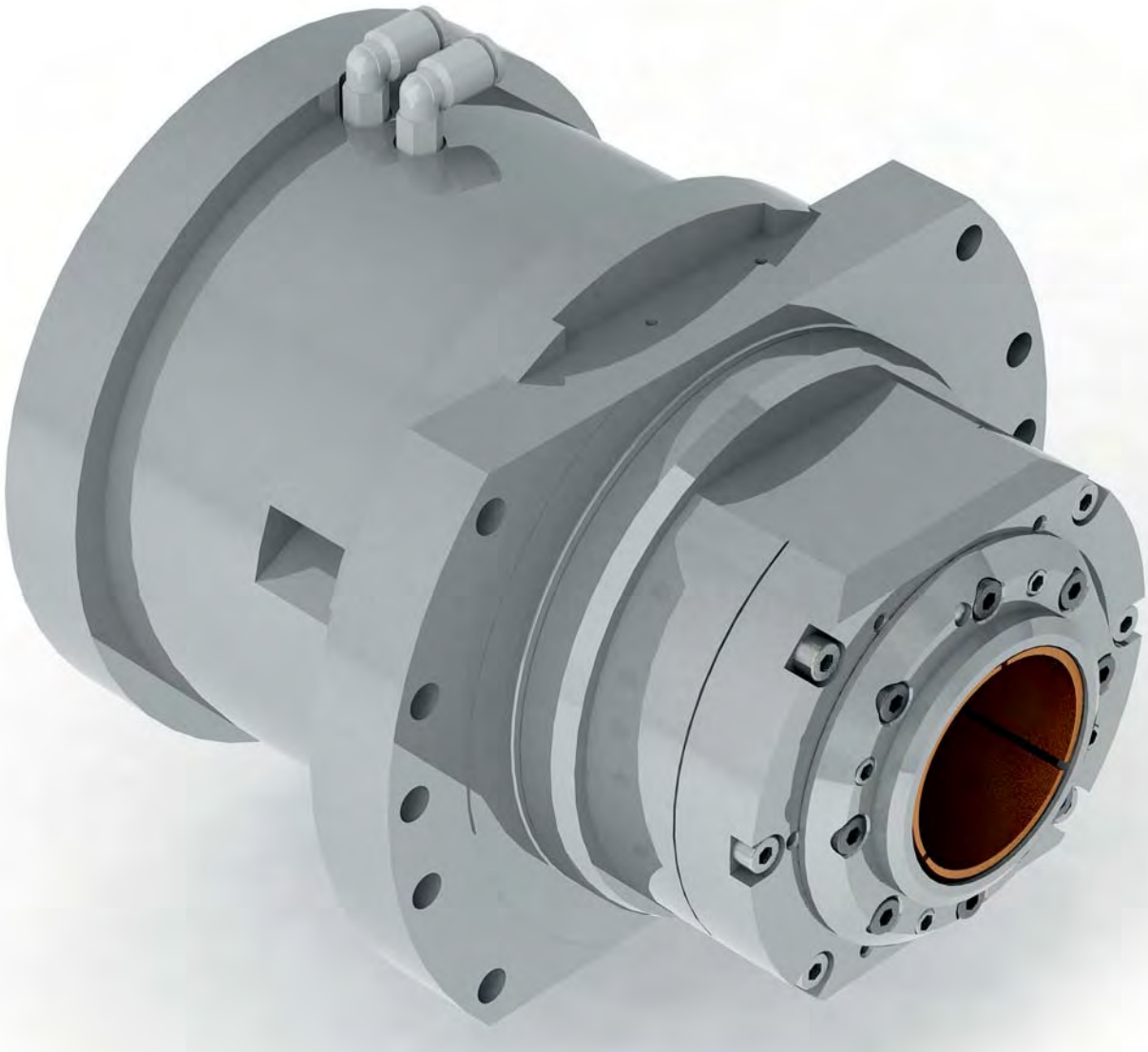

La boccola a quattro posizioni è particolarmente interessante quando il prezzo del materiale è elevato.

Vantaggi

- *Consente l'utilizzo di barre di qualità da h9 a h11 e quindi semplifica l'approvvigionamento.*
- *Elimina la necessità di rettifica delle barre.*
- *Poiché la posizione di guida è pneumatica, le irregolarità della barra possono essere bloccate senza alcun problema.*
- *La lunghezza di serraggio molto elevata risolve il problema dei graffi sulle barre. La lavorazione con l'asse Y è garantita senza vibrazioni o altri problemi potenziali associati a una boccola normalmente non bloccata.*
- *Quando si utilizzano materiali delicati che tendono ad «incollarsi» nella boccola (ad esempio, il titanio), la soluzione è il serraggio pneumatico.*
- *La lunghezza di serraggio consente di ritrarre la barra (45 mm) dopo la lavorazione di preparazione, garantendo comunque una tenuta sicura. Questa specificità viene utilizzata in particolare in caso di realizzazione di viti ossee.*
- *Alimentazione: è possibile bloccare e aprire la barra in corrispondenza della boccola, spostarsi in avanti e indietro con il mandrino e l'asse Z1; ciò consente l'alimentazione senza l'utilizzo di un portautensili di supporto.*

Per ulteriori informazioni, non esitate a contattare il rappresentante Tornos più vicino a voi.

tornos.com

HAROLD
HABEGGER

- Filières à rouler
- Canons de guidage
- Filières à moleter
- Filières à galeter
- Canons 3 positions

Fabrique de machines
Outillage

Harold Habegger SA
Route de Chaluet 5/9
CH-2738 Court
+41 32 497 97 55
contact@habegger-sa.com

- Gewinderolleisen
- Führungsbüchsen
- Rändel
- Glattwalzeisen
- Führungsbüchsen 3 Positionen

- Thread rolling dies
- Guide bushes
- Knurling dies
- Burnishing dies
- Guide bush 3 positions

www.habegger-sa.com

SWISS MADE

starrag

bumotec

SCOPRI

La soluzione di lavorazione di precisione dai **12** volti

191 neo

Pronto per la **trasformazione digitale**

In dimostrazione

SIMODEC
La Roche sur Foron, **Francia - 8/11 marzo**

TGOLD
Vicenza, **Italia - 17/21 marzo**

SIAMS
Moutier, **Svizzera - 5/8 aprile**

GTMA
Limerick, **Irlanda - 15/16 giugno**

OMTEC
Chicago, **USA - 14/16 giugno**

EPHJ
Ginevra, **Svizzera - 14/17 giugno**

IMTS
Chicago, **USA - 12/17 settembre**

AMB
Stoccarda, **Germania - 13/17 settembre**

MICRONORA
Besançon, **Francia - 27/30 settembre**

Le prestazioni del futuro

Naiane Nunes, Direttore delle Operazioni per il Nord America e il Brasile, all'inaugurazione del servizio clienti a Campinas, San Paolo.

Tornos fa un salto di qualità *all'AMB di Stoccarda e all'IMTS di Chicago*

«Nous mettons les bouchées doubles» (raddoppiamo i nostri sforzi): questo è lo slogan con cui il noto produttore svizzero di torni automatici a fantina mobile (tipo Swiss) e di macchine multimandrino si presenterà al salone AMB di Stoccarda, nel Padiglione 4/stand A 11. Un esordio simile a quello dell'IMTS di Chicago, che si svolgerà nella stessa settimana di settembre, dal 12 al 17, mentre l'AMB avrà inizio un giorno dopo, dal 13 al 17 settembre.

TORNOS

Tornos SA
Industrielle 111
CH-2740 Moutier
Svizzera
Tel. +41 32 494 44 44
tornos.com

I clienti esistenti e potenziali sono invitati a partecipare a due eventi chiave in autunno. Due occasioni fondamentali in cui Tornos presenterà il proprio know-how: l'Ausstellung für Metallbearbeitung (AMB), dal 13 al 17 settembre a Stoccarda, in Germania, e l'International Manufacturing Technology Show (IMTS), dal 12 al 17 settembre a Chicago, negli Stati Uniti. Questi saloni rappresentano per Tornos l'opportunità di presentare le proprie macchine in un contesto che agevoli gli scambi e le trattative. Dopo due anni di pandemia, abbiamo tutti bisogno di ritrovare il piacere di incontrare i clienti di persona e di scambiare idee a tu per tu, senza schermi come intermediari.

Durante la pandemia di coronavirus, la Germania è rimasta piuttosto silente per il tradizionale produttore di torni, ma ora Tornos sta riuscendo a inserirsi anche qui. All'AMB, Tornos lancia una nuova offensiva sul mercato tedesco e dimostra che la produzione di impianti odontoiatrici su macchine multimandrino a controllo numerico rappresenta un'alternativa più economica rispetto ai metodi tradizionali. MultiSwiss è il fiore all'occhiello tecnologico di Tornos. Questa macchina multimandrino sostituisce fino a cinque torni tradizionali a fantina mobile su un ingombro molto più ridotto e porta la produttività per metro quadro ad un livello superiore. La macchina è molto semplice da programmare, tanto che anche gli operatori meno esperti possono ottenere risultati eccellenti. Il sistema di mandrini idrostatici consente di ottenere finiture superficiali di alta qualità, un requisito fondamentale in odontoiatria.

Il fatto che Tornos non svolga solo un ruolo di primo piano nella tecnologia medica e odontoiatrica, ma anche nell'industria automobilistica, è dimostrato dalle due nuove macchine a sei assi Swiss DT 26 HP presentate per la prima volta all'AMB e dalla SwissNano 10. Quest'ultima è una versione più estesa di SwissNano 4 e SwissNano 7, già da tempo apprezzati nella microlavorazione, in particolare nell'industria dell'orologeria e dell'elettronica. Con un passaggio di 10 mm, questa macchina consente ora di produrre pezzi di orologi più grandi con assoluta precisione ed economia. Con i suoi sei assi, la Swiss DT 26 HP stabilisce un nuovo record di flessibilità e produttività ed è stata appositamente progettata per soddisfare i requisiti dell'elettromobilità. Il programma espositivo è arricchito da una SwissDECO 36 TB e da una Swiss GT 26, due macchine collaudate per la produzione economica di pezzi torniti standard di alta qualità e complessità.

Tutte le macchine citate verranno esposte con sofisticati pezzi dimostrativi. Ciò rafforza la promessa lo slogan «Nous mettons les bouchées

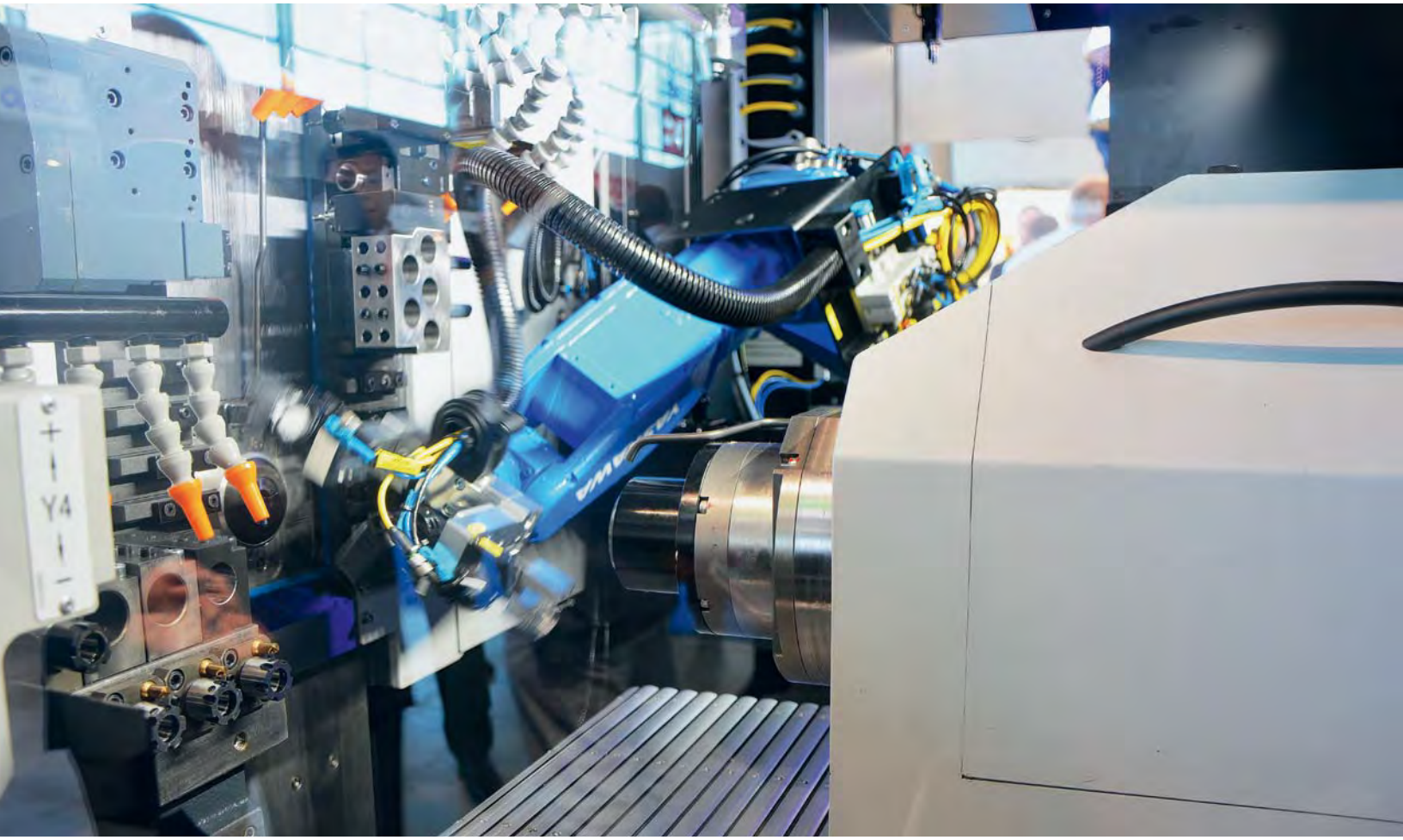

doubles» (Raddoppiamo i nostri sforzi) e tutti i visitatori dell'AMB sono invitati a visitare lo stand di Tornos nel padiglione 4/stand A 11.

Per l'IMTS, Tornos disporrà di un grande stand pronto ad accogliere un vasto pubblico nell'Edificio Sud, stand 338578. Verranno esposti avviamenti simili a quelli proposti all'AMB, tra cui l'impianto odontoiatrico su MultiSwiss 6x16. Tra le novità, i clienti potranno scoprire la Swiss DT 26 HP 6 assi, che darà prova di tutte le sue sorprendenti capacità, così come la SwissNano 7, sulla quale verrà eseguito un impianto odontoiatrico.

In qualità di guest star, gli ospiti americani avranno il piacere di riscoprire uno dei bestseller di Tornos, la DECO 10, che riceve un vero e proprio restyling in occasione del suo 25° anniversario. I clienti che li possiedono avranno infatti l'opportunità di permutare la loro vecchia macchina con una versione rivista e più performante.

Tornos vi dà quindi appuntamento nella seconda settimana di settembre a Chicago o a Stoccarda, per incontrarvi finalmente di persona e valutare insieme le vostre esigenze. L'occasione perfetta per scoprire l'intera gamma delle proprie macchine in un contesto privilegiato, favorevole al dialogo e alla trattativa. Insieme, procediamo «Turning Together»!

tornos.com

Naiane Nunes, Diretora de Operações na América do Norte e Brasil durante inauguração do Customer Service em Campinas, São Paulo.

In terra brasiliana

Tornos ha inaugurato il proprio Customer Center a Campinas, San Paolo, con un concerto esclusivo della band Jota Quest. Il programma prevedeva una conferenza Abimei, la presentazione del portfolio e l'esposizione del Swiss DT 26 HP, del Swiss GT 13 e dello SwissNano 7. In serata, gli ospiti hanno celebrato l'evento con una delle band pop rock più rinomate del Paese.

TORNOS

Tornos SA
Industrielle 111
CH-2740 Moutier
Svizzera
Tel. +41 32 494 44 44
tornos.com

Il 21 luglio 2022 è un giorno da ricordare nella storia dell'industria brasiliana. È in questa data che Tornos ha inaugurato ufficialmente il primo Customer Center in Brasile. In occasione delle celebrazioni, la società ha organizzato due eventi di rilievo con la partecipazione di clienti, fornitori e partner nonché della stampa nazionale. «Nel 2020, siamo tornati in Brasile. Abbiamo deciso di avviare un'operazione che portasse la tecnologia svizzera più vicina e rafforzasse il legame, il supporto e le opportunità per le aziende industriali in Brasile. Tali eventi hanno messo in evidenza il pieno potenziale del settore nel Paese, celebrando i risultati positivi dell'azienda locale», afferma Naiane Nunes, Direttore delle Operazioni per il Nord America e il Brasile. Il CEO Michael Hauser e il CSO Jens Thing hanno partecipato a entrambi gli eventi.

Da sinistra a destra: Naiane Nunes, Direttore delle Operazioni Nord America e Brasile, Daniel Xavier de Moura, tecnico di campo, Mayara Wachsmann, amministrazione vendite e supporto, Michael Hauser, CEO di Tornos e Jens Thing, CSO di Tornos.

HAMMOND
Roland

Giornata porte aperte

Durante la giornata porte aperte, gli ospiti hanno potuto assistere alla conferenza del Presidente esecutivo dell'Associazione brasiliana degli importatori di macchinari e attrezzature per l'industria (Abimei), Paulo Castelo Branco, che ha illustrato l'attuale scenario economico del settore e il relativo potenziale. «È stato un grande evento perché corrobora la missione che sosteniamo sempre in Abimei, ossia la collocazione di aziende high-tech in Brasile e la possibilità per le nostre industrie di rinnovarsi dal punto di vista tecnologico, promuovendo al contempo la reindustrializzazione del Paese», commenta Castelo Branco. L'ingegnere applicativo di Tornos, Ricardo Machado Fagundes Oliveira, ha presentato il portfolio dell'azienda e il team Tornos ha successivamente illustrato le macchine nello showroom: Swiss DT 26 HP, Swiss GT 13 e SwissNano 7.

La creazione di uno spazio dedicato ai clienti, ai partner e alla formazione costituisce una risposta alla domanda del mercato nazionale. «Il nostro obiettivo consiste nell'avvicinarci sempre più ai nostri clienti. Del resto, esistono diverse macchine Tornos in funzione nel Paese e per noi si tratta di contribuire allo sviluppo e alla crescita del mercato della lavorazione e della trasformazione del metallo», afferma Nunes.

Situato in posizione strategica a dieci minuti dall'aeroporto internazionale di Viracopos, lo showroom dispone di una struttura di 300 m², con le principali macchine del portfolio, un'area di formazione, una lounge e uno spazio commerciale per i fornitori e i clienti partner. Il servizio è garantito da professionisti qualificati, pronti a rispondere alle richieste e alle particolarità di ogni cliente. Lo spazio di formazione «mira a professionalizzare e promuovere il mercato del lavoro nella regione, poiché ogni azienda e i relativi segmenti hanno le proprie esigenze», spiega Nunes. Con un'infrastruttura completa, tale spazio può accogliere fino a dieci persone per ogni sessione di formazione.

Jens Thing, Chief Sales Officer, sostiene che il Brasile sia la nona economia più grande del mondo e la principale dell'America Latina in termini di mercato della lavorazione. «Questo mercato è in crescita, l'industria sta investendo in macchinari e strumenti all'avanguardia. Con il Customer Center di Campinas/SP, siamo ancora più vicini a tali aziende e a questo mercato fiorente e possiamo sostenerle grazie alla nostra leggendaria esperienza, ai macchinari all'avanguardia e ai servizi incentrati sul cliente», spiega.

Apertura ufficiale

In serata, durante la cerimonia di apertura, gli ospiti sono stati accolti nella Royal Palm Hall, dove hanno

75 years schwanog

WHO ELSE?

Il modo più elegante di risparmiare fino al **40 %** sui costi di produzione.

AMB 2022
Padiglione 1,
Stand 1A69

schwanog.com

potuto assaporare una deliziosa cena con rinfreschi e partecipare a lotterie. Il momento clou della serata è stata l'esibizione della band pop rock più famosa del Paese, Jota Quest. Che privilegio poter assistere a uno spettacolo così esclusivo in un contesto privato!

«È stato un piacere ricevere i nostri ospiti speciali per celebrare i reciproci successi, i clienti affezionati, i nuovi potenziali clienti, i partner, i fornitori di servizi e il team che pensa e realizza i progetti insieme», commenta il signor Nunes.

Il CEO Michael Hauser ritiene che sia ancora molto interessante andare in Brasile. «Sono particolarmente orgoglioso del continuo investimento dell'azienda nel mercato brasiliano. Tornos e il Brasile uniscono le forze per un futuro ricco di emozioni. Dico «ricco di emozioni» perché il futuro qui è luminoso e Tornos è orgogliosa di esserne parte», afferma.

tornos.com

Microprecisione ha deciso di affidarsi a Tornos fin dall'inizio, nel 1993.

Grandi successi

nell'implantologia dentale grazie agli sforzi congiunti di Microprecisione e Tornos

Microprecisione S.r.L., azienda specializzata nella produzione di sistemi di impianti dentali, utilizza le tecnologie più avanzate per realizzare prodotti di precisione, progettati per soddisfare le esigenze del cliente.

MICROPRECISIONE

Microprecisione Srl
Via Cavani 120
41123 Modena
Italia
Tel. +39 059 333 368
info@microprecisione.com
microprecisione.com

Fin dagli inizi, nel 1993, Microprecisione ha riposto la propria fiducia in Tornos e utilizza le sue macchine a pieno regime per la produzione di componenti meccanici ad altissima precisione. Si tratta di macchinari attraverso cui il suo team altamente qualificato realizza prodotti innovativi di altissima qualità e affidabilità.

Affidabilità, qualità e stabilità sono le tre parole d'ordine di Microprecisione. L'azienda, che da sempre utilizza i migliori materiali disponibili sul mercato, si trova a Modena, nel cuore dell'Emilia Romagna (Italia).
Come sottolinea Antonella Ciarmoli, Direttore Generale, «lavoriamo con aziende specializzate nel settore dentale e biomedicale, producendo prodotti innovativi di altissima qualità e affidabilità. Grazie al nostro team altamente qualificato, progettiamo, sviluppiamo e produciamo sistemi all'avanguardia per l'implantologia dentale, utilizzando la tecnologia più moderna per garantire l'alta qualità dei nostri prodotti.»

«Tornos è sempre un partner affidabile e preciso che ci accompagna quotidianamente e sa consigliarci per poter produrre certi particolari indispensabili nel campo dell'implantologia dentale e delle protesi»

Esperienza al servizio di clienti specializzati

Microprecisione è presente sul territorio modenese da 29 anni, e nel corso degli anni l'azienda ha perfezionato costantemente la qualità e l'aspetto tecnologico delle proprie attrezzature e oggi rappresenta una certezza di produzione meccanica nel territorio modenese.

Sin dai primi anni Microprecisione ha volto l'attenzione verso il mercato dentale specializzandosi nella produzione in conto terzi di impianti e componentisca dentale. Attraverso continui investimenti per l'adattamento e l'incremento del numeri di macchinari, l'azienda segue costantemente l'evoluzione delle tecnologie. Attualmente ha 42 dipendenti.

Nel 2021 ha aperto la nuova sede in Via Cavani 120, mantenendo anche la storica unità produttiva in Via Del Tirassegno, dotando entrambi gli stabilimenti di una flotta completa di torni automatici a controllo numerico e centri di lavoro per soddisfare tutte le richieste dei clienti.

La combinazione di tecnologie moderne e la lunga esperienza acquisita negli anni fanno di Microprecisione una realtà unica nel suo settore.

Si tratta di un'azienda che ha avuto fiducia in Tornos fin dall'inizio. L'attuale stabilimento ha non meno di 12 macchine, la maggior parte delle quali sono EvoDECO, oltre a qualche modello più vecchio, visto che Microprecisione gestisce ancora le sue macchine DECO 13 e Gamma.

«La nostra azienda è cresciuta esponenzialmente da quando è stata fondata nel 1993», spiega Antonella Ciarmoli. «L'anno scorso, per esempio, il nostro fatturato è aumentato del 45% (a 9 milioni di euro), e abbiamo già ordinato nuove macchine da Tornos, EvoDECO naturalmente,».

Vincenti, nel rapporto di stretta collaborazione tra Tornos e Microprecisione, sono la competenza e la professionalità dell'Area Manager Massimo Lonardi.

«Tornos è sempre un partner affidabile e preciso che ci accompagna quotidianamente e sa consigliarci per poter produrre certi particolari indispensabili nel campo dell'implantologia dentale e delle protesi», sottolinea Antonella Ciarmoli, «Massimo Lonardi, da sempre ci ha seguito nella scelta e si è mostrato partner affidabile e disponibile per soddisfare le necessità della nostra azienda.
Siamo soddisfatti di questa forte collaborazione.»

Da sempre Microprecisione considera fondamentali le relazioni basate sulla fiducia e sull'affidabilità.
Il turnover dei dipendenti è molto basso. La stessa Antonella Ciarmoli lavora lì da 27 anni e spiega «Per una donna non è sempre facile trovare la giusta attenzione nell'ambiente in cui operiamo; è una vera e costante sfida, forte della fiducia dei soci fondatori Ferigo Renzo e i fratelli Mucchi, e avvalendomi della collaborazione di un team coeso e competente ci impegniamo nel trovare soluzioni ai nostri clienti attuando strategie volte allo sviluppo e alla crescita dell'azienda.
La mia posizione di Direttore Generale mi dà grande soddisfazione e mi permette di confrontarmi costantemente con le ultime innovazioni e la tecnologia in continuo cambiamento.»

Sistemi di impianti e protesi

Microprecisione produce un'ampia gamma di impianti dentali, per soddisfare le esigenze dei professionisti del settore. Fornisce anche una vasta gamma di elementi protesici e strumentario chirurgico di alta qualità realizzati con materiali di prima scelta. Inoltre progetta e sviluppa soluzioni personalizzate per soddisfare le esigenze dei clienti, dalle piccole aziende alle

Microprecisione produce un'ampia gamma di impianti dentali sulle sue EvoDECO 16.

grandi reti di distribuzioni e crea soluzioni efficienti e creative che mirano esclusivamente alla soddisfazione totale del cliente.
Negli anni passati la versatilità delle macchine Tornos le ha consentito di lavorare anche per il compartimento dell'automotive, aeeospaziale, sistemi di stampa e incollaggio.

Realizzare prodotti che superano sempre le aspettative dei clienti

Microprecisione produce una vasta gamma di prodotti dentali per l'implantologia, progetta e crea soluzioni personalizzate per soddisfare i bisogni di ogni cliente.

Realizza prodotti basati su disegni o campioni e spesso collabora per risolvere qualsiasi problema che possa compromettere la corretta funzionalità del prodotto, offrendo al cliente assistenza e consulenza dalla fase di progettazione in poi, lavorando in stretta collaborazione.

L'obiettivo principale di Microprecisione è, da sempre, quello di fornire al cliente prodotti di qualità superiore alle aspettative, grazie al personale tecnico specializzato che, grazie a moderni proiettori di profili computerizzati, assicura il controllo della qualità durante tutto il processo produttivo.

microprecisione.com

Scopri le migliori tendenze - dal vivo!

parts2clean

Fiera internazionale dei componenti industriali e della pulizia delle superfici

11–13 ottobre 2022
Stoccarda ▪ Germania

www.parts2clean.de/en

Deutsche Messe

La qualità ha bisogno della perfezione!

parts2 clean

HORN

LA GIUSTA SOLUZIONE DI TURBOFILETTATURA PER COMPONENTI MEDICALI DI QUALITÀ

PROVA HORN

I risultati eccezionali nascono sempre dall'accoppiamento perfetto tra utensile da taglio e processo di lavorazione. Per raggiungere questo obiettivo, HORN combina tecnologia all'avanguardia, prestazioni e affidabilità.

Luogo di incontro

AMB

13 – 17 settembre 2022
Padiglione 1 | Stand 1J10

horn-group.com

Challamel Hervé è un'autentica azienda familiare, fondata nel 1970 e gestita prima dallo stesso Hervé Challamel, poi dal figlio Fabien.

Challamel Hervé:

Velocità, affidabilità e precisione

Challamel Hervé è una azienda piccola, ma estremamente dinamica con sede a Cluses, nel dipartimento francese dell'Alta Savoia. Il credo dell'azienda è molto semplice: puntare sull'efficienza e su una qualità di lavorazione impeccabile dei vari pezzi prodotti. Negli ultimi anni non ci sono stati resi da parte dei clienti, a riprova della qualità di produzione dell'azienda.

SARL Challamel Hervé
1034 Avenue de Colomby
74300 Cluses
Francia
Tel: +33 (0)4 50 98 93 64
fchallamel@gmail.com
fchallamel.wixsite.com

L'azienda è stata fondata nel 1970 da Hervé Challamel, padre dell'attuale amministratore delegato Fabien Challamel, che ha seguito le sue orme nel 2015. All'inizio, l'azienda si concentrava principalmente sulla produzione di pezzi su macchine transfer, con una lavorazione basata su uno schizzo di massima. Ancora oggi, questa è una delle competenze principali dell'azienda: Challamel Hervé utilizza ancora diverse macchine transfer per produrre pezzi con diametri da 6 a 25 mm in lotti che vanno da 5.000 a diversi milioni di pezzi all'anno Oltre a questa attività, l'azienda offre anche un servizio di produzione di pezzi finiti di ogni tipo di materiale su macchine a controllo numerico in lotti che vanno da 5 a 10.000 pezzi.

Challamel Hervé è suddivisa in 4 settori di attività:

- ***Vendite***
  Preventivo, studio di fattibilità, analisi dei rischi
- ***Anticipazione***
  Pianificazione, acquisti di materiali e utensili, programmazione ISO

- *Produzione*
  Rispetto degli obiettivi in termini di costi, scadenze e qualità
- *Controllo qualità*
  Convalida dei prodotti, archiviazione dei documenti

Il settore di attività più importante per Challamel Hervé è sempre stato l'industria automobilistica. In questo contesto, il sistema di qualità dell'azienda è stato costantemente orientato ai requisiti di alta qualità di questa clientela esigente. Nel 2008, Challamel ha fatto i primi passi verso la qualificazione ISO 9001.

Una struttura dinamica

Uno dei grandi punti di forza di Challamel Hervé è la sua particolare struttura aziendale. Il dipendente responsabile di un preventivo se ne assume la piena responsabilità. È responsabile della pianificazione e della produzione vera e propria e del monitoraggio del processo di produzione. La stessa persona si occupa anche del rigoroso controllo della qualità, che si rivela un valore chiave per l'azienda: consapevole che è la qualità a distinguere la sua azienda dalla concorrenza, Fabien Challamel si affida a controlli regolari e a rigorosi standard qualitativi.
I pezzi prodotti sono molto complessi, ma possono comunque essere realizzati in tempi record, grazie all'elevata competenza dell'azienda Challamel.

«Sulla base di un calcolo dei tempi di ciclo, i nostri clienti possono effettuare studi incredibilmente precisi, il che offre loro un reale vantaggio competitivo.»

Un acquisto ponderato e vantaggioso

Nel 2020, Challamel ha deciso di investire in una macchina Tornos Swiss DT 26 per ampliare la propria gamma di prodotti e aumentare l'efficienza.
La Swiss DT 26 è caratterizzata da un sistema cinematico a cinque assi lineari che ha dato ottimi risultati. È dotata di mandrini ad alte prestazioni con una potenza di oltre 10,5 kW sia per la lavorazione sul lato principale che per quella sul lato secondario.

Gli utilizzatori di oggi si trovano di fronte a sfide sempre nuove: devono rispondere rapidamente alle esigenze dei loro clienti, e spesso in un ambiente incerto. In questo contesto, è essenziale rispondere rapidamente a ogni possibile richiesta. Con la sua area di lavorazione modulare, che consente anche le lavorazioni più avanzate, la Swiss DT 26 è la macchina ideale per questo scopo. La macchina consente inoltre di combinare più operazioni su un'unica macchina, riducendo così i tempi di lavorazione e migliorando la qualità della produzione. Grazie alle numerose opzioni di equipaggiamento offerte, è anche estremamente flessibile. Ad esempio, la pompa ad alta pressione garantisce una gestione efficiente dei trucioli. Con la macchina Swiss DT 26, Challamel Hervé è riuscita ad aumentare la propria competitività sul mercato.

TISIS: un prezioso alleato

Il software TISIS consente un avvio rapido della macchina. «Sulla base di un calcolo dei tempi di ciclo, i nostri clienti possono effettuare studi incredibilmente precisi, il che offre loro un reale vantaggio competitivo», spiega Fabien Challamel. TISIS permette di programmare i processi di produzione in anticipo.

Un risultato molto positivo

Anche se lo scopo principale dell'acquisto della macchina era quello di consolidare i vari settori dell'azienda, è apparso subito evidente quanto la Swiss DT 26 aiuti Challamel Hervé a conquistare nuovi mercati. Gli operatori conoscono perfettamente la macchina e possono lavorare quasi tutti i pezzi da una barra di metallo.

«Siamo uno degli anelli della catena di subfornitura della Valle dell'Arve e stiamo crescendo perché siamo in grado di produrre pezzi complessi con estrema rapidità e qualità impeccabile», conclude Fabien Challamel.

fchallamel.wixsite.com

Scoprite il nostro video reportage su

https://youtu.be/hc95fvERFCA

pomzed.ch

WIBEMO

CLAMPING SYSTEMS | MECHANICAL COMPONENTS

EXTENSO™ COLLET

FIT™ COLLET

CROCO™ COLLET

FEED™ COLLET

WIFEX™ COLLET

MOWIDEC-TT™ CENTERING SYSTEM

TECHNICAL ASSISTANCE | SHORT LEAD TIMES | LARGE STOCK OF BLANKS | SINGLE PIECE AND SMALL SERIES

Rue Montchemin 12 | 2832 Rebeuvelier | Switzerland | T +41 32 436 10 50 | info@wibemo.ch | www.wibemo.ch

SWISS MADE

APPLITEC
SWISS TOOLING

MODU

Compatible with the new

SwissNano 10

WWW.APPLITEC-TOOLS.COM

TORNOS

IMTS2022
SEPTEMBER 12 - 17, 2022 • MCCORMICK PLACE • CHICAGO
Booth
#338578

AMB
International exhibition for metal working
Hall 4
Stand A11

SAY HELLO TO THE

New SwissNano 10

THE PERFECT 10

We keep you turning